Garagen-Sektionaltor
Hohe H-Führung mit Torsionsfedern vorne

Konstruktionsgrund

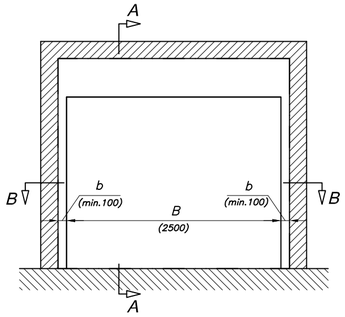

Ansicht von innen

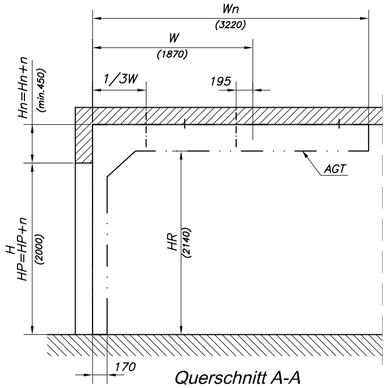

Querschnitt A-A

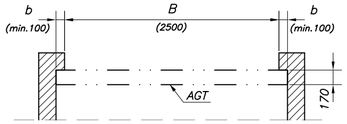

Querschnitt B-B

architektonische Grund

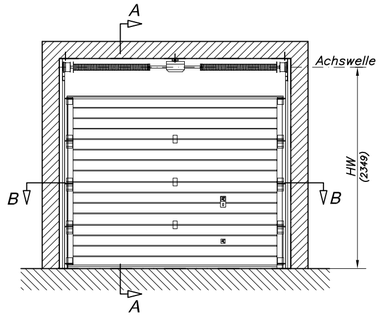

Ansicht von innen

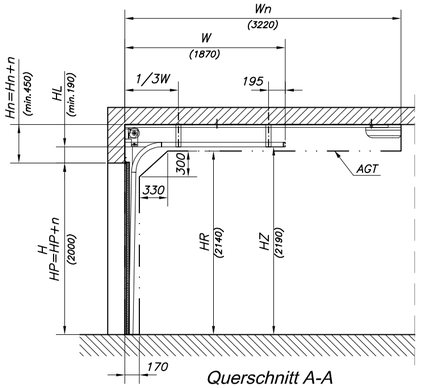

Querschnitt A-A

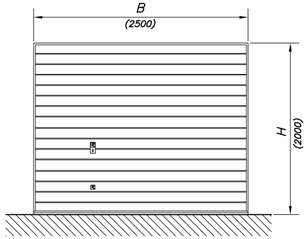

Ansicht von außen

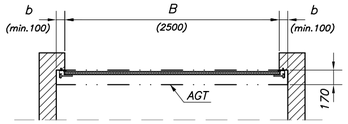

Querschnitt B-B

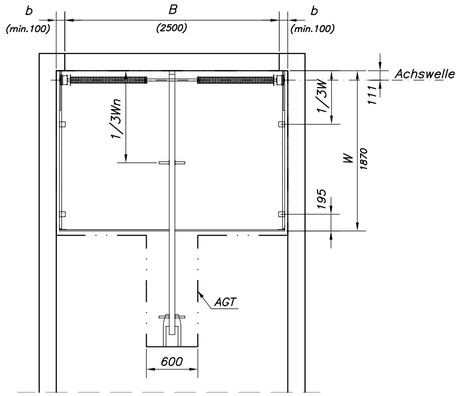

Ansicht von oben

In der Abbildung ein Beispiel von das Tor, Abmessung 2500 x 2000 [mm].
Möglichkeit der Anwendung das Tor mit anderen Abmessungen vorstellt der nachstehenden Tabelle.

SYMBOL	MAXIMALE ABMESSUNGEN [mm]		In der Abbildung das Tor mit Abmessungen [mm]
B	max.3500	max.5000	2500
H	max.3000	max.2500	2000
b	min.100		100
Hn=Hn+n	min.450; (HL+260)		450
Hn stand	1400		
HL	190–900		190
HP=HP+n	H		2000
HR	H+HL–50		2850
HW	H+HL+159		3059
H7	H+HL		2900
W	H–HL+770		1870
Wn	max.4470		3220
Q	max.15 [kg/m²]		75 [kg]

Beschreibung der Dimensionen:

- AGT – Arbeitsgebiet des Tor
- B – Öffnungsbreite
- H – Öffnungshöhe
- b – Seitenanschlagsbreite
- Hn – Sturzhöhe ohne Elektroantrieb
- Hn+n – Sturzhöhe mit Elektroantrieb
- Hn stand – maximale Sturzhöhe bei Anwendung der Standardaufhängungen
- HL – Hebung
- HP – Durchfahrtshöhe ohne Elektroantrieb
- HP+n – Durchfahrtshöhe mit Elektroantrieb
- HR – Arbeitshöhe
- HW – Höhe vom Boden bis zum Achswelle
- HZ – Höhe vom Boden bis zur Unterkante der horizontalen (waagerechten) Führung
- W – Einbautiefe ohne Elektroantrieb
- Wn – Einbautiefe mit Elektroantrieb
- Q – Torblatt Gewicht [kg/m²]

www.STYRIATOR.at